Modelos reforzados
Estructura reforzada para soportar grandes cargas.
Estantes de gran capacidad 1100 x 600 mm y 1 mm. de espesor de chapa.
Laterales de tubo de Ø 30 mm. de espesor, muy resistentes.
Capacidad máxima de carga por estante 85 kg., con un máximo total de 240 kg.

Modelo	Medidas totales mm	Nº estantes	Medidas estantes mm	**Código**
FCER112	1195 x 695 x 975	2	1100 x 600	**396-3707427**
FCER113	1195 x 695 x 975	3	1100 x 600	**396-3707507**
FCER114	1195 x 695 x 1270	4	1100 x 600	**396-0312230**

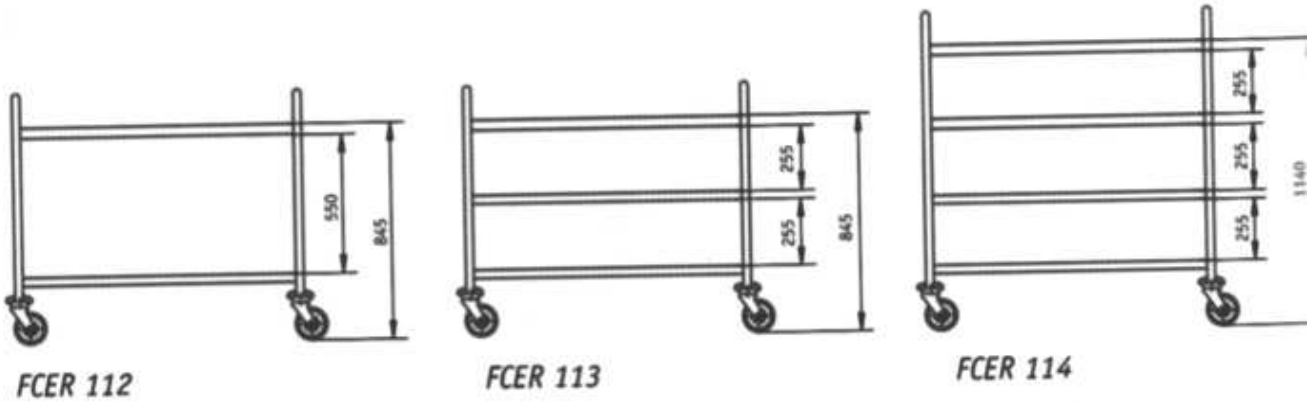

Cintas adhesivas para escribir, de 19 mm de anchura x 55 metros. Utilizables hasta -73ºC.
Con código de colores, utilizables en vidrio, plástico como vasos ,frascos, gradillas.

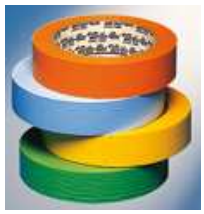

Color	Amarillo	Azul	Blanco	Naranja	Rojo	Verde
Código	**274-988322**	**274-988324**	**274-988320**	**274-988325**	**274-988321**	**274-988323**

Cinta adhesiva, para Esterilización. Rollo de 50 metros.

Utilización:	En autoclave	En Poupinel
Código :	**367-KA1052**	**367-KA1051**

Clips para uniones cónicas esmeriladas.

Esmerilado	14/23	19/26	**24/29**	29/32	45/40
Acero inoxidable AISI-304					
Código	**033-1001423**	**033-1001926**	**033-1002429**	**033-1002932**	**033-1004540**

En plástico color					
Color	Amarillo	Azul	Verde	Rojo	Marrón
Código	**033-1001096**	**033-1001097**	**033-1001098**	**033-1001099**	**033-1001101**